Техническое описание,
инструкция по эксплуатации и паспорт

Версия: 10-2026

КОНТРОЛЛЕР
SMART-TUYA-BLE-MULTI-SUF

- Bluetooth
- RF 2.4 ГГц
- ШИМ (PWM)
- 5 каналов
- DC 12–24 В
- DIM/RGB/RGBW/MIX

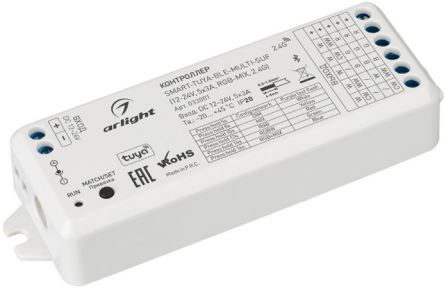

1. ОСНОВНЫЕ СВЕДЕНИЯ

1.1. Контроллер предназначен для управления светодиодными лентами и другими светодиодными источниками света с напряжением питания 12–24 В, поддерживающими диммирование ШИМ (PWM).
1.2. Устройство 5 в 1. Выбор режимов управления лентами DIM, RGB, RGBW, RGB+MIX, MIX.
1.3. Основные функции: включение и выключение света, регулировка яркости, цвета и цветовой температуры.
1.4. 4096 уровней плавного диммирования в диапазоне 0–100%
1.5. Поддерживает управление пультами и панелями ДУ (RF 2.4 ГГц) серии SMART.
1.6. Автоматическая ретрансляция сигнала от пульта ДУ или панели управления.
1.7. Контроллер выступает в качестве конвертера Bluetooth в RF. Позволяет управлять одними или несколькими диммерами и контроллерами серии SMART с помощью мобильных устройств.
1.8. Работает с мобильным приложением INTELLIGENT ARLIGHT (Android/iOS).

2. ОСНОВНЫЕ ТЕХНИЧЕСКИЕ ХАРАКТЕРИСТИКИ

Напряжение питания	**DC 12–24 В**	
Количество каналов управления	**5**	
Максимальный ток нагрузки на канал	**3 А**	
Максимальная суммарная мощность нагрузки на канал	**36–72 Вт**	
Частота ШИМ (PWM)	**1000 Гц**	
Стандарт связи	**RF 2.4 ГГц**	**Bluetooth**
Частота сети	**2.4 ГГц**	**2.4 ГГц**
Степень пылевлагозащиты	**IP20**	
Диапазон рабочих температур окружающей среды	**–20... +45 °C**	
Габаритные размеры	**114×38×20 мм**	

3. УСТАНОВКА, ПОДКЛЮЧЕНИЕ И УПРАВЛЕНИЕ

⚠ **ВНИМАНИЕ!**
Во избежание поражения электрическим током, перед началом всех работ отключите электропитание.
Все работы должны проводиться только квалифицированным специалистом.

3.1. Извлеките устройство из упаковки и убедитесь в отсутствии механических повреждений.
3.2. Подключите контроллер согласно одной из схем, приведенной на рисунке 1.
3.3. Убедитесь, что схема собрана правильно, везде соблюдена полярность подключения, и провода нигде не замыкаются.
3.4. Включите питание системы.
3.5. Настройте режим работы. Нажмите и удерживайте кнопку «MATCH/SET», пока светодиодный индикатор не загорится соответствующим цветом.

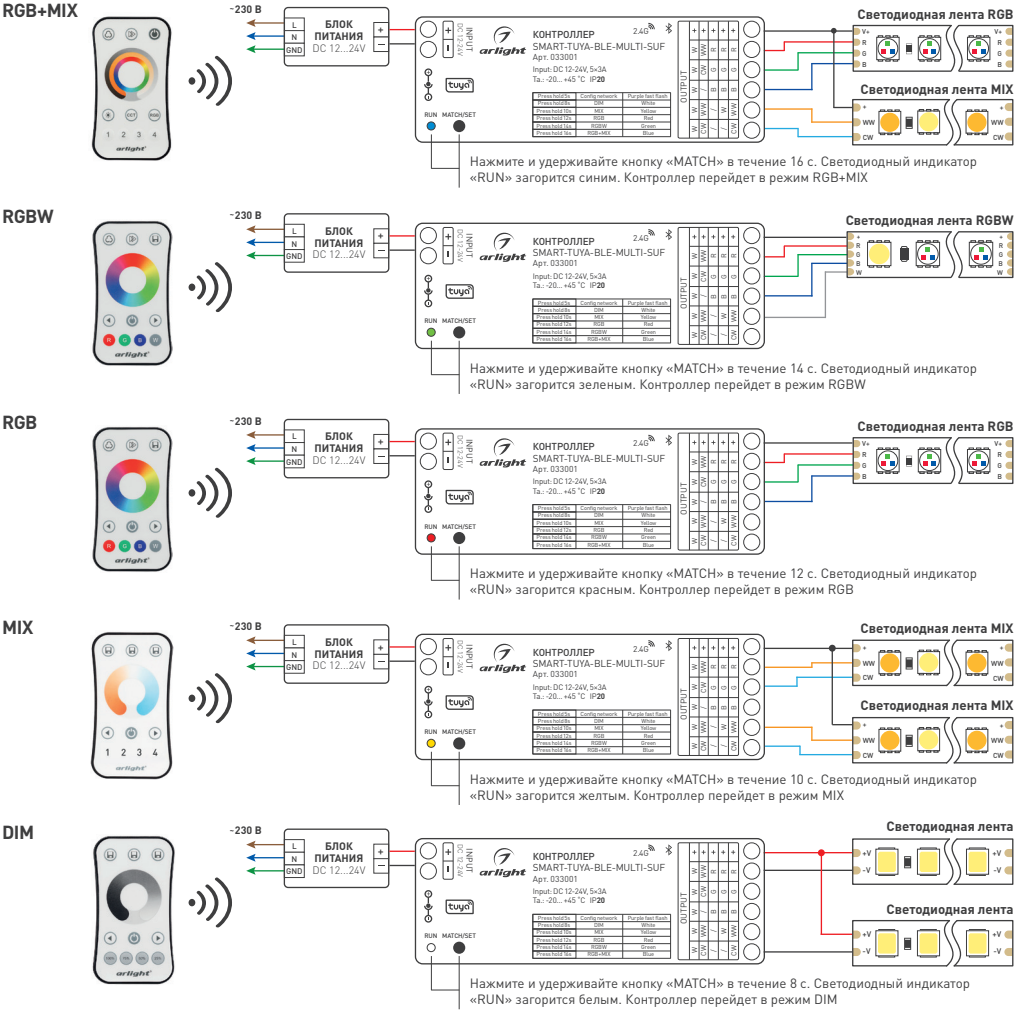

Рисунок 1. Схема подключения контроллера SMART-TUYA-BLE-MULTI-SUF

3.6. Привязка пульта ДУ к контроллеру:

- нажмите и удерживайте кнопку «MATCH/SET» на контроллере в течение 2 секунд, светодиодный индикатор начнет мигать.
- нажмите кнопку включения или номер зоны для многозонных пультов.

3.7. Переведите устройство в режим привязки с мобильным приложением:

- Нажмите и удерживайте кнопку «MATCH/SET» на контроллере в течение 5 секунд или быстро нажмите кнопку 2 раза, светодиодный индикатор начнет мигать фиолетовым цветом.
- Следуя указаниями в мобильном приложении INTELLIGENT ARLIGHT привяжите и настройте устройство.

Активация функции плавного включения света (включение за 3 с):

- Нажмите и удерживайте кнопку «MATCH» в течение 5 с, затем 3 раза подряд коротко нажмите на кнопку «MATCH». Светодиодная лента (светильник) или индикатор (в зависимости от модификаций устройства) мигнет 3 раза.
- Для возврата к заводским настройкам (включение за 0.5 с) нажмите и удерживайте кнопку «MATCH» в течение 10 с.

Интерфейс сцены

Сцена 1–4 имеет статический цвет для всех типов освещения. внутренний цвет этих сцен можно редактировать.

Изменение цветовой температуры

Для RGB+CCT или CCT типа освещения непрерывное включение и выключение питания изменит цветовую температуру 3 уровней (WW, NW и CW) последовательно.

3.8. Привязка SMART-TUYA-BLE-MULTI-SUF к диммерам или контроллерам серии SMART:
- переведите диммер или контроллер SMART в режим привязки (см. инструкцию устройства).
- в приложении INTELLIGENT ARLIGHT нажмите кнопку включения/выключения.

3.9. Чтобы удалить все привязки, нажмите и удерживайте кнопку «MATCH/SET» в течение 20 секунд, светодиодный индикатор мигнет несколько раз, что свидетельствует об отмене всех привязок.

3.10. Проверьте работу оборудования.

3.11. Все диммеры автоматически ретранслируют сигнал от пульта ДУ или панели управления. Расстояние между диммерами на открытом пространстве может достигать 30 м.

Примечание. Металлические сооружения и другие экранирующие конструкции (стены, двери, перекрытия) ухудшают прохождение радиосигнала. На дальность передачи также оказывают влияние сильные источники мешающих радиосигналов и помех, такие как Wi-Fi-роутеры, микроволновые печи и другие излучающие устройства. В бытовых помещениях для надежного управления рекомендуется устанавливать диммеры на расстоянии не более 10–15 метров друг от друга. Перед окончательным монтажом рекомендуется проверить работу системы в предполагаемом месте установки.

3.12. При использовании многозонных пультов ДУ или панелей можно построить разветвленную систему управления.

4. ОБЯЗАТЕЛЬНЫЕ ТРЕБОВАНИЯ И РЕКОМЕНДАЦИИ ПО ЭКСПЛУАТАЦИИ

4.1. Соблюдайте условия эксплуатации оборудования:
- эксплуатация только внутри помещений;
- температура окружающего воздуха от –20 до +45 °C;
- относительная влажность воздуха не более 90% при +20 °C, без конденсации влаги;
- отсутствие в воздухе паров и примесей агрессивных веществ (кислот, щелочей и пр.).

4.2. Не допускается установка вблизи нагревательных приборов или горячих поверхностей.

4.3. Не допускайте попадания воды или воздействия конденсата на устройство.

4.4. Перед включением системы убедитесь, что схема собрана правильно, соединения выполнены надежно, замыкания отсутствуют. Замыкание в проводах может привести к отказу оборудования.

4.5. Возможные неисправности и методы их устранения

Неисправность	Причина	Метод устранения
Светодиодная лента не светится	Нет контакта в соединениях	Проверьте все подключения
	Неправильная полярность подключения	Подключите оборудование, соблюдая полярность
	Неисправен блок питания	Замените блок питания
Неравномерное свечение	Значительное падение напряжения на конце ленты при подключении с одной стороны	Подайте питание на второй конец ленты
	Недостаточное сечение соединительного провода	Рассчитайте требуемое сечение и замените провод
	Длина последовательно соединенной ленты более 5 м	Уменьшите длину последовательно соединенной ленты, соедините отрезки параллельно
Управление не выполняется или выполняется нестабильно	Нет контакта в соединениях	Проверьте все подключения

5. ТРЕБОВАНИЯ БЕЗОПАСНОСТИ

5.1. Конструкция изделия удовлетворяет требованиям электро- и пожарной безопасности по ГОСТ 12.2.007.0-75.

5.2. Монтаж оборудования должен выполняться квалифицированным специалистом с соблюдением всех требований техники безопасности.

5.3. Внимательно изучите инструкцию по монтажу и установке и неукоснительно следуйте всем требованиям и рекомендациям.

5.4. Перед монтажом убедитесь, что все оборудование обесточено.

5.5. Если при включении изделие не заработало должным образом, воспользуйтесь таблицей возможных неисправностей. Если самостоятельно устранить неисправность не удалось, обесточьте изделие и свяжитесь с поставщиком.

6. ГАРАНТИЙНЫЕ ОБЯЗАТЕЛЬСТВА

6.1. Изготовитель гарантирует соответствие изделия требованиям действующей технической документации и обязательным требованиям государственных стандартов.

6.2. Гарантийный срок изделия — 60 месяцев с даты передачи потребителю, если иное не предусмотрено договором. Если дату передачи установить невозможно, гарантийный срок исчисляется с даты изготовления изделия.

6.3. В случае выхода изделия из строя потребитель вправе предъявить требования в течение гарантийного срока при наличии товарного или кассового чека, а также отметки о продаже в паспорте изделия.

6.4. Требования предъявляются по месту приобретения изделия.

6.5. Гарантийные обязательства не распространяются на изделия, имеющие механические повреждения или признаки нарушения потребителем правил хранения, транспортирования или эксплуатации.
6.6. Изготовитель вправе вносить в конструкцию изделия и встроенное программное обеспечение (прошивку) изменения, не ухудшающие качество изделия и его основные параметры.
6.7. Расходы на транспортировку вышедшего из строя изделия оплачиваются потребителем.

7. ТРАНСПОРТИРОВАНИЕ И ХРАНЕНИЕ

7.1. Размещение и крепление в транспортных средствах упакованных изделий должны обеспечивать их устойчивое положение, исключать возможность ударов друг о друга, а также о стенки транспортных средств.
7.2. После транспортировки при отрицательных температурах, перед включением, изделие должно быть выдержано в упаковке в нормальных условиях не менее 6 часов.
7.3. Изделия должны храниться в сухом помещении в заводской упаковке при температуре окружающей среды от 0 до +50 °С и влажности не более 70% при отсутствии в воздухе паров кислот, щелочей и других агрессивных примесей.

8. КОМПЛЕКТАЦИЯ

8.1. Контроллер — 1 шт.
8.2. Паспорт и краткая инструкция по эксплуатации — 1 шт.
8.3. Упаковка — 1 шт.

9. СВЕДЕНИЯ ОБ УТИЛИЗАЦИИ

9.1. По истечении срока службы (эксплуатации) изделие не представляет опасности для жизни, здоровья людей и окружающей среды.
9.2. Утилизация осуществляется в соответствии с требованиями действующего законодательства.

10. СВЕДЕНИЯ О РЕАЛИЗАЦИИ И СЕРТИФИКАЦИИ

10.1. Цена изделия договорная, определяется при заключении договора.
10.2. Предпродажной подготовки изделия не требуется.
10.3. Изделие сертифицировано согласно ТР ТС. Информация о сертификации нанесена на упаковку.

11. ИНФОРМАЦИЯ О ПРОИСХОЖДЕНИИ ТОВАРА

11.1. Изготовлено в КНР.
11.2. Изготовитель: Heilongjiang Arlight Trade Company Limited (Хэйлунцзян Арлайт Трейд Компани Лимитед).
China, Heilongjiang Province (DZ), Heihe City, Cooperation Zone, Small and Medium-sized Enterprise Service Centre, Supporting Services Building, Room 308.
Офис 308, Здание ВС, Центр ОМиСП, Зона сотрудничества, провинция Хэйлунцзян (ДЗ), Китай.
11.3. Импортер: ООО «Арлайт РУС», адрес: 101000, г. Москва, Уланский пер., д. 22, стр. 1, пом. I, этаж 5, офис 501.
11.4. Дату изготовления см. на корпусе изделия (или на упаковке).

12. ОТМЕТКА О ПРОДАЖЕ

Модель: _____

Дата продажи: _____

М. П.

Продавец: _____

Потребитель: _____

Более подробная информация об изделии представлена на сайте arlight.ru

ТР ТС 020/2011

Инструкция предназначена для артикула 033001. Артикул указан на момент разработки инструкции. Список действующих артикулов см. на сайте arlight.ru. Дополнение к артикулу в скобках, например (1), (2), (В), означает наличие модификаций товара. Модификации отличаются незначительными улучшениями, не влияющими на основные свойства, параметры и внешний вид товара. Допускается прямая замена модификаций на основной артикул или наоборот без каких-либо условий. Данный материал принадлежит ООО «АРЛАЙТ РУС».